kazancıoğlu

ATIK YAKMA SİSTEMLERİ

Avantajları: hızlı, eksiksiz ve verimli atık bertarafı

- Ağır refrakter kaplı (nominal 1550 ° C), birincil ve ikincil oda
- 0 saniye gaz tutma süresi ile, 1000 ° C'nin üzerinde birincil oda sıcaklıklığı ve 900 ° C'nin üzerindeki ikincil oda sıcaklıklığı.

Minimum kurulum ve işletmeye alma süresi

- Fabrika montajlıdır, hiçbir kurulum gerektirmez. Elektrik bağlanarak ve ünite çalışmaya hazır hale gelir.
- Monitörler, kaydediciler ve diğer aksesuar ekipmanları mevcuttur.

Düşük enerji tüketimi

- Programlanabilir dijital sıcaklık kontrolleri, yakıt tasarrufu yaparken tam yanmayı garanti ederek sıcaklığı korur.
- Aktif sıcaklık modülasyon kontrollü ikincil brülör, düşük enerji tüketimi seviyelerinde hızlı ön ısıtma ve yüksek sıcaklık performansını sağlar.

Kolay ve güvenli işletim

- Otomatik kontrol sistemi yanma sürelerini ve kapanmayı yönetir.
- Sıcaklık takibi standarttır.

Atık Yakma Sistem Tasarımlarına Uygun Olan Atıklar;

- Çamur
- Hayan karkasları
- Kullanma tarihi geçen ilaçlar
- Medikal atıklar
- Belediye ve endüstriyel atıklar

Paket Atık Yakma Sistem Kapasiteleri

Kapasite	*Ölçüler*					*Ağırlık*
	W	*L*	*h*	*H*	*D*	
kg/h	*mm*	*mm*	*mm*	*mm*	*mm*	*kg*
10	750	1500	1350	1700	200	1100
25	1000	1750	1500	2000	260	1750
50	1120	2250	2100	2650	320	3250
100	1320	2500	2100	2650	480	3950
150	1320	3000	2100	2650	635	4750
200	1320	3500	2100	2650	800	5600

Yüksek kapasiteler için lütfen iletişime geçin

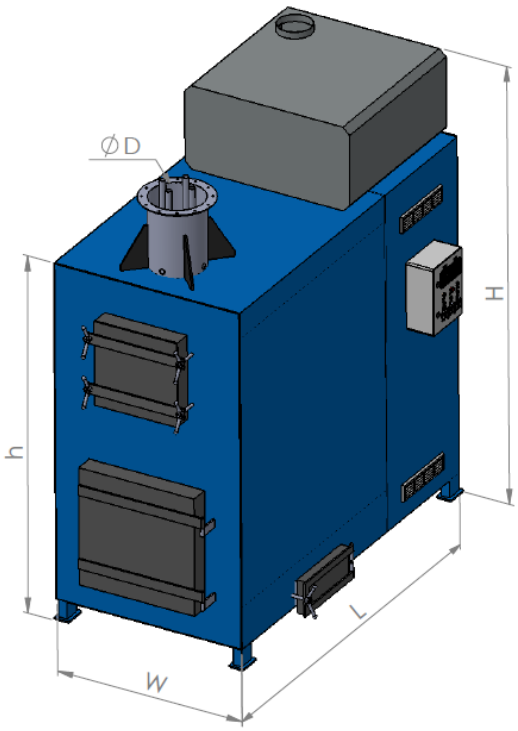

Medikal Atık Yakma Sistemi

Medikal atık yakma sistemi, IV. tip patolojik atık, bulaşıcı ve kirlenmiş kırmızı torba, cerrahi pansuman, plastik test cihazları ve diğer atıkları yakmak için tasarlanmıştır. Eğer bu atık malzemelerin bertarafı için bertaraf tesislerine yüksek ücretler ödüyorsanız, şimdi bunun yerine atık yakma alternatifini dikkate alma zamanı.

Atık yakma sistemleri, ihracat için tasarlanmıştır ve çalışmaya hazır olduğu için kurulum gerektirmez, bu da üniteyi uzak klinikler, kamplar vb. için ideal hale getirir.

Katı Atık Yakma Sistemi

T.C. Çevre ve Şehircilik Bakanlığı 3 Aralık 2011 tarihinde yayınladığı bir yönetmelikle 10 ton/ gün atık üreten bölgelerde tıbbi atıkların incinerator ile imha edilmesini zorunlu kılmıştır.

Atık imha (Incineration) Sistemleri yanma değerlerine sahip organik atıkların bertarafı için EU 2000/76/EC, ABPR, EPA, T.C. Çevre ve Şehircilik Bakanlığı ve diğer ülke yönetmeliklerinde belirtilen emisyon standartlarına uygun bir şekilde tasarlanmaktadır.

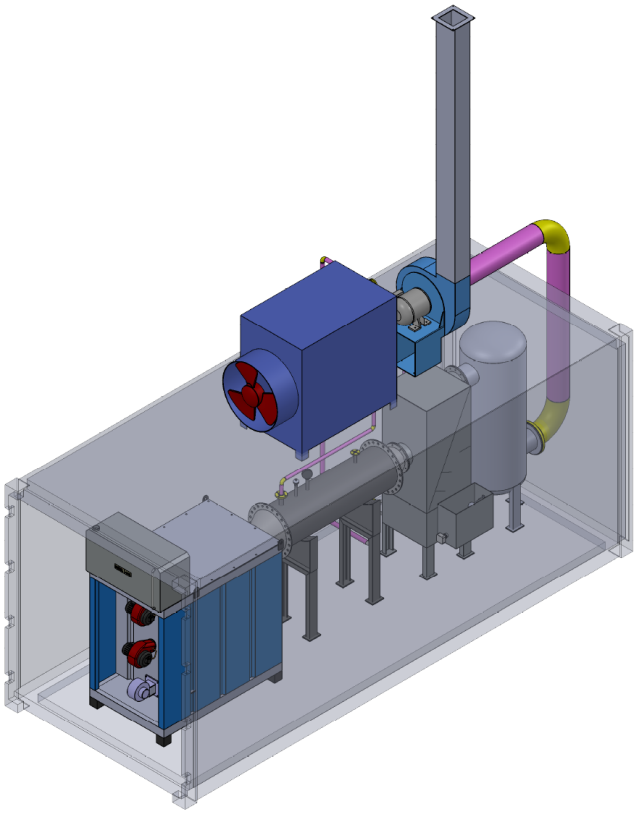

+90 212 876 2282 - +90 212 876 3832
www.kazancioglu.com
bilgi@kazancioglu.com

Beylikdüzü O.S.B. Mermerciler Sanayi
Sitesi 3. Cadde No:21

Beylikdüzü / İSTANBUL
TÜRKİYE