NAVY 3.0

3Kw =~6Ps

NAVY 6.0

6Kw =~10Ps

Wireless

2,5 T ok

IP 67

Alu

3,5 T ok

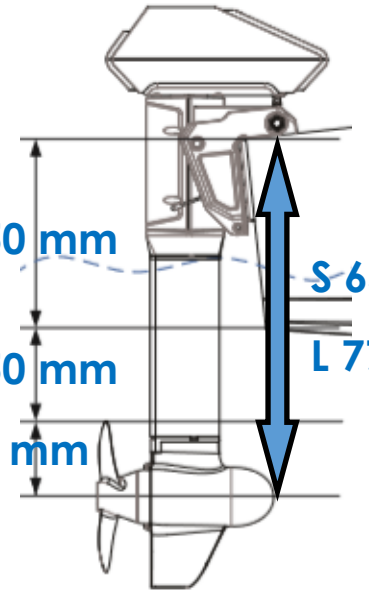

NAVY BATTERY

IP 67

3042 Wh

31,5 Kg

Dimension:

594 X 209 X 283mm

Navy 3 POD

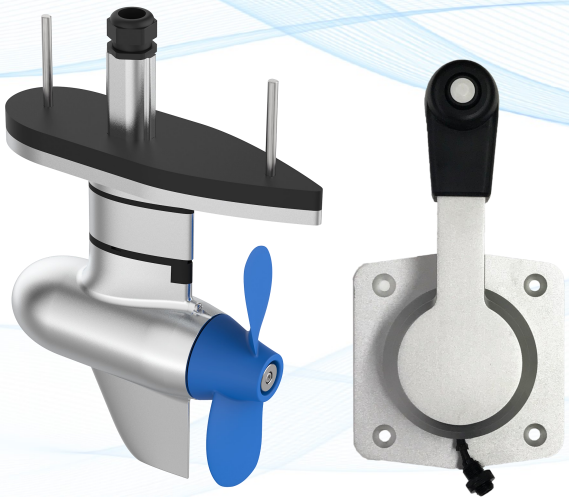

1 Battery Epropulsion other 4x12v AGM DC

NAVY 3.0	>	6 km/h	60 km	10h
	>>	9 km/h	36 km	4h
	>>>	20 km/h	20 km	1h

2 Battery Epropulsion other 4x12v AGM DC

NAVY 6.0	>	8 km/h	80 km	10h
	>>	11 km/h	44 km	4h
	>>>	27 km/h	27 km	1h

Ergebnis abweichend nach Bootstyp
Résultats différents suivant le bateau
Risultati seguente Tipo della barca

e-motor4boat.com

EPROPULSION

NAVY

Navy 3.0 S	CHF	3'340.-
Navy 3.0 L	CHF	3'400.-
Navy 3 POD	CHF	3'340.-
Navy 6.0 S	CHF	3'990.-
Navy 6.0 L	CHF	4'100.-
Navy Batterie 3042 Wh	CHF	3'990.-
Navy Batterie Charger	CHF	590.-
Remote Control	CHF	390.-
Tiller Handle	CHF	390.-
POD side control	CHF	390.-
Propeller	CHF	130.-
Magnet Key	CHF	35.-
Anode	CHF	35.-
Anticavitation Platte	CHF	99.-

Data	Navy 3	Navy 6
Nennleistung Puissance nominale Potenza nominale	3000 W	6000 W
Gewicht S/L Poids S/L Peso S/L	26,8 / 27,3 Kg	29 / 29,6 Kg
Nennstrom Courant nominal Corrente nominale	63 A	125 A
Nennspannung Tension nominale Tensione nominale	48V DC	48V DC
Spannungsbreite Plage de tension Intervallo di tensione	39V-60V DC	39V-60V DC
Wirkungsgrad Rendement Efficienza	Max. 55%	Max. 55%
Drehzahl Motor Vitesse moteur Velocità motore	2300 rpm	1550 rpm
Einbaustelle hinten Montage arrière Montaggio posteriore	0°,5°,10°,15°,60° Winkel/ angle/ angolo	0°,5°,10°,15°,60° Winkel/ angle/ angolo
Steuerung Commande Comando	Fernsteuerung oder Pinne à distance ou barre franche a distanza o a barra	Fernsteuerung oder Pinne à distance ou barre franche a distanza o a barra
Propeller-Flügel-Zahl Hélice nb. de pales Nr. pale dell'elica	2 / 157 mm	3 / 216 - 274 mm
Betriebstemperatur Temp. de fonction. Temp. della funzion.	-25°C / ~50°C	-25°C / ~50°C

Charger	Data
Leistung Puissance Potenza	1500 W
Ladezeit Temps de charge Tempo di carico	2h40
Ausgang Sortie Output	54,6V / 27A

Navy Battery	Data
Typ Type Tipo	Lithium-ion
Nennstrom Courant nominal Corrente nominale	65 Ah
Nennspannung Voltage nominal Voltaggio nominale	46,8 V DC
Entladeschlussspannung Voltage de coupure Voltaggio di taglio	39 V
Ladeschlussspannung Voltage pleine charge Voltaggio pieno carico	54,6 V
Anzahl Zyklen Nb. de cycle de vie Numero di cicli di vita	~>500 Cycle (80%Capaci.)
Betriebstemperatur Temp. d'utilisation Temp. di uso	Charging:0°C/40°C Discharg.:-20°C/65°C